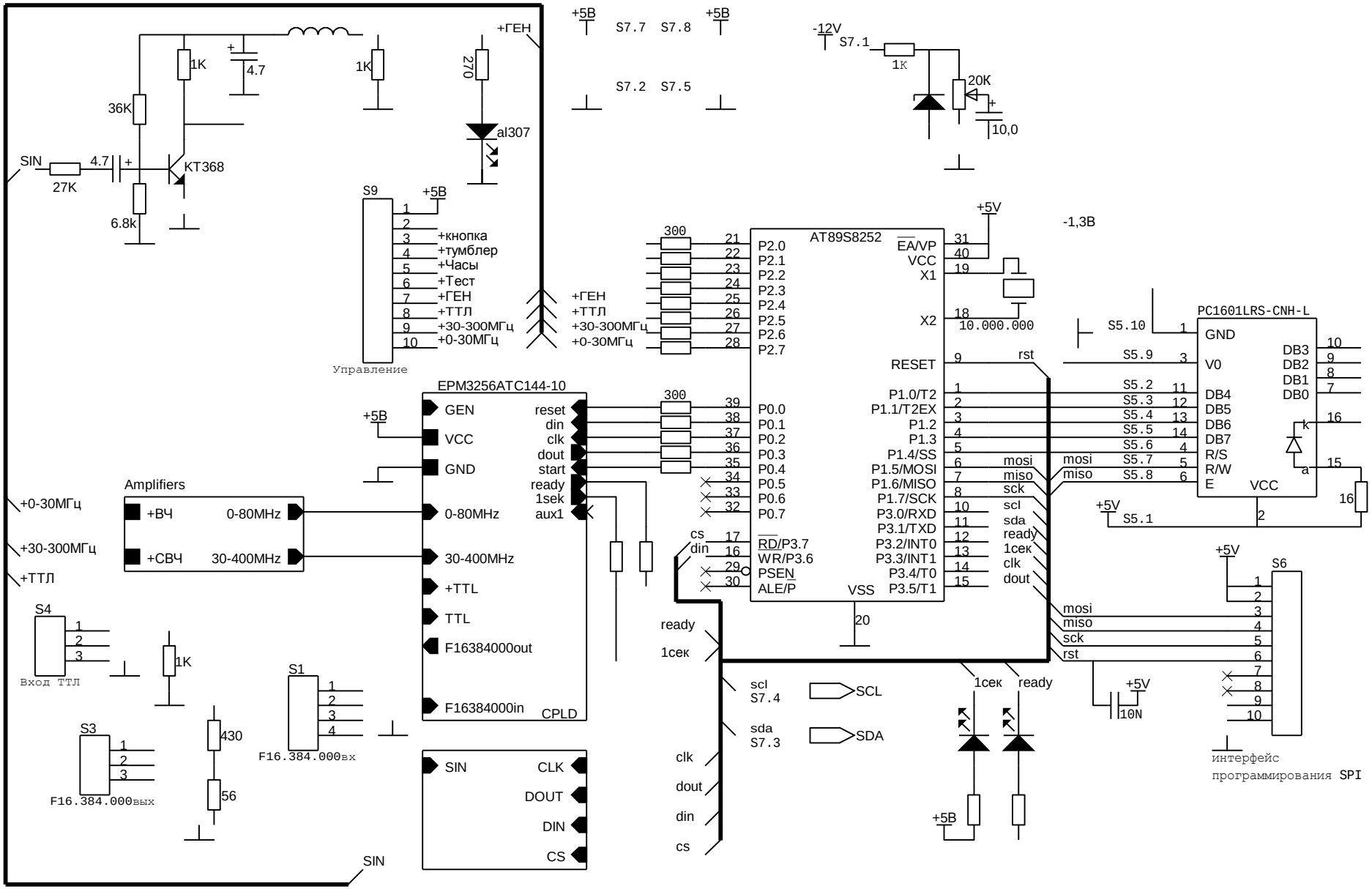
+5В
S7.7 S7.8
+5В
S7.2 S7.5
-12V
S7.1
1К
20К
10,0
+ГЕН
1К
4.7
1К
270
al307
36К
SIN
4.7
КТ368
27К
6.8к
S9
+5В
+кнопка
+тумблер
+Часы
+Тест
+ГЕН
+ТТЛ
+30-300МГц
+0-30МГц
Управление
+ГЕН
+ТТЛ
+30-300МГц
+0-30МГц
300
AT89S8252
P2.0
P2.1
P2.2
P2.3
P2.4
P2.5
P2.6
P2.7
P0.0
P0.1
P0.2
P0.3
P0.4
P0.5
P0.6
P0.7
RD/P3.7
WR/P3.6
PSEN
ALE/P
VSS
EA/VP
VCC
X1
X2
RESET
P1.0/T2
P1.1/T2EX
P1.2
P1.3
P1.4/SS
P1.5/MOSI
P1.6/MISO
P1.7/SCK
P3.0/RXD
P3.1/TXD
P3.2/INT0
P3.3/INT1
P3.4/T0
P3.5/T1
+5V
-1,3В
10.000.000
rst
PC1601LRS-CNH-L
S5.10
S5.9
S5.2
S5.3
S5.4
S5.5
S5.6
S5.7
S5.8
S5.1
GND
V0
DB4
DB5
DB6
DB7
R/S
R/W
E
VCC
DB3
DB2
DB1
DB0
EPM3256ATC144-10
GEN
VCC
GND
0-80MHz
30-400MHz
+TTL
TTL
F16384000out
F16384000in
CPLD
reset
din
clk
dout
start
ready
1sek
aux1
+5В
Amplifiers
+ВЧ
+СВЧ
0-80MHz
30-400MHz
+0-30МГц
+30-300МГц
+ТТЛ
S4
Вход ТТЛ
1К
S1
F16.384.000вх
S3
F16.384.000вых
430
56
SIN
CLK
DOUT
DIN
CS
cs
din
ready
1сек
scl
S7.4
sda
S7.3
clk
dout
din
cs
SCL
SDA
mosi
miso
sck
scl
sda
ready
1сек
clk
dout
rst
S6
интерфейс
программирования SPI
10N
+5В